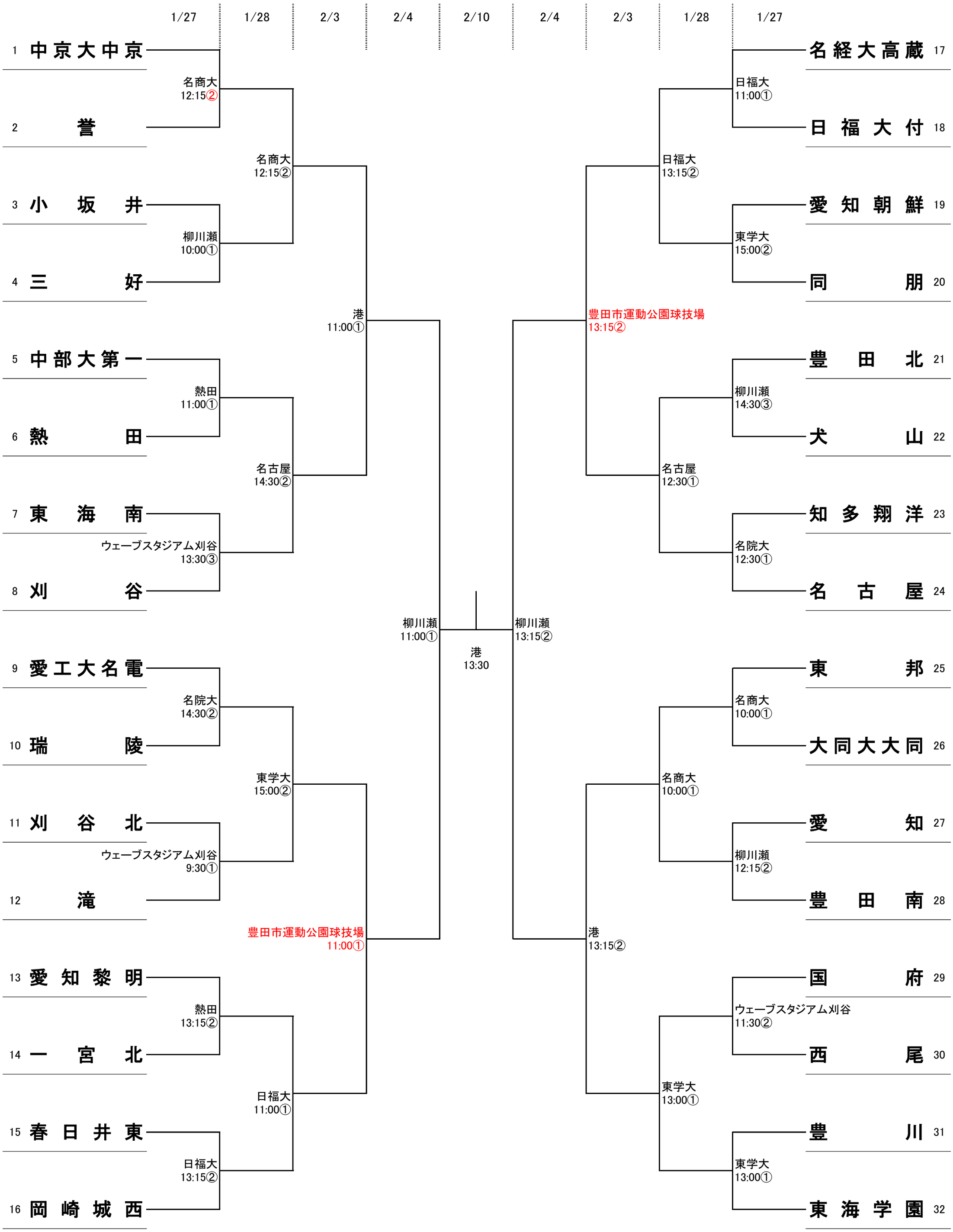# 平成29年度愛知県高等学校新人体育大会サッカー競技